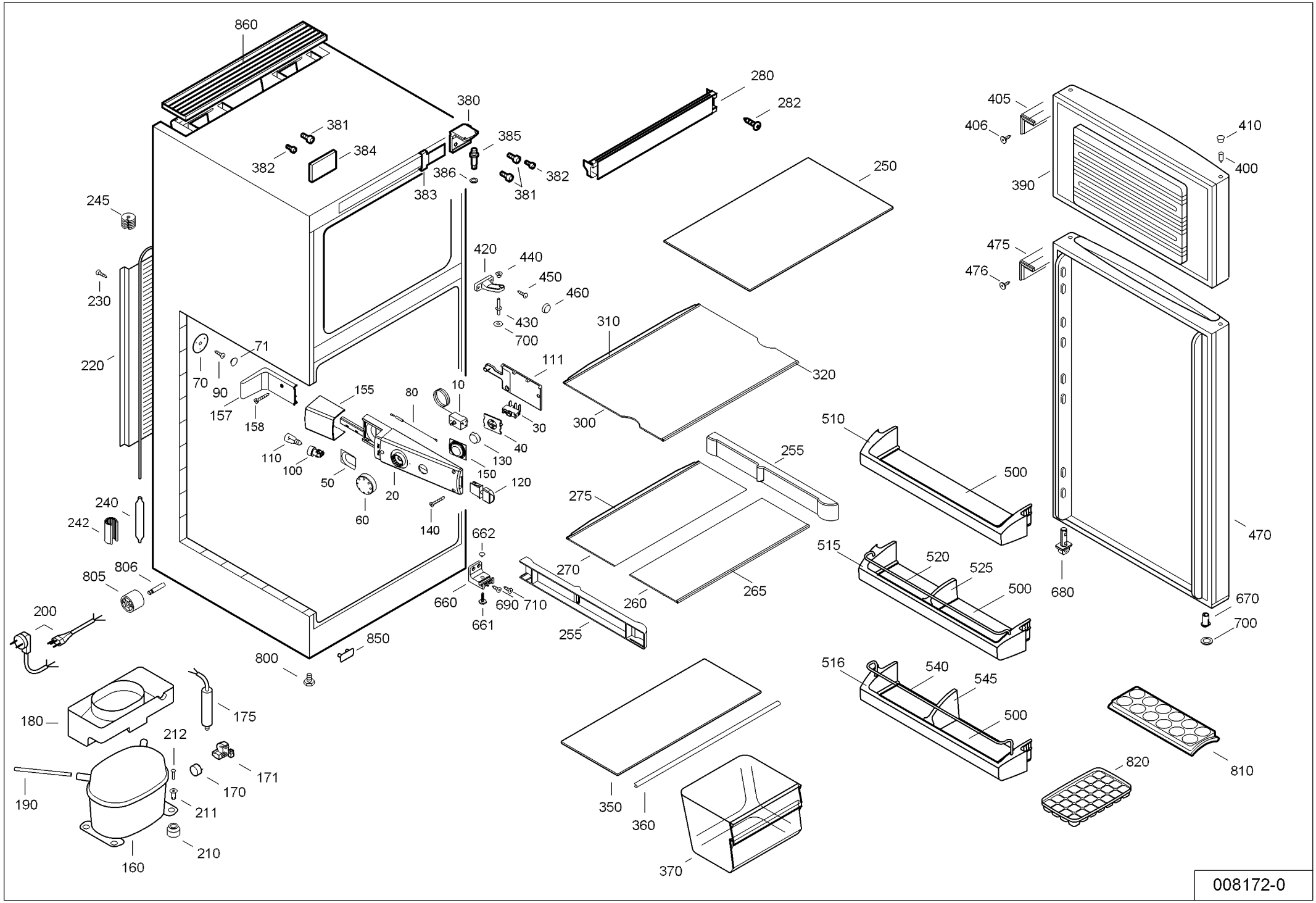
860
380
381
382
384
385
386
383
381
382
280
282
405
406
410
400
390
250
245
420
440
450
460
430
700
475
476
230
220
310
320
71
70
90
111
155
80
10
157
158
30
300
510
110
100
50
20
40
130
150
120
255
500
240
242
60
140
275
470
662
515
520
525
806
805
270
660
690
710
661
260
265
680
670
200
255
700
850
800
516
540
545
500
175
180
212
171
170
820
810
190
211
350
360
210
160
370

008172-0