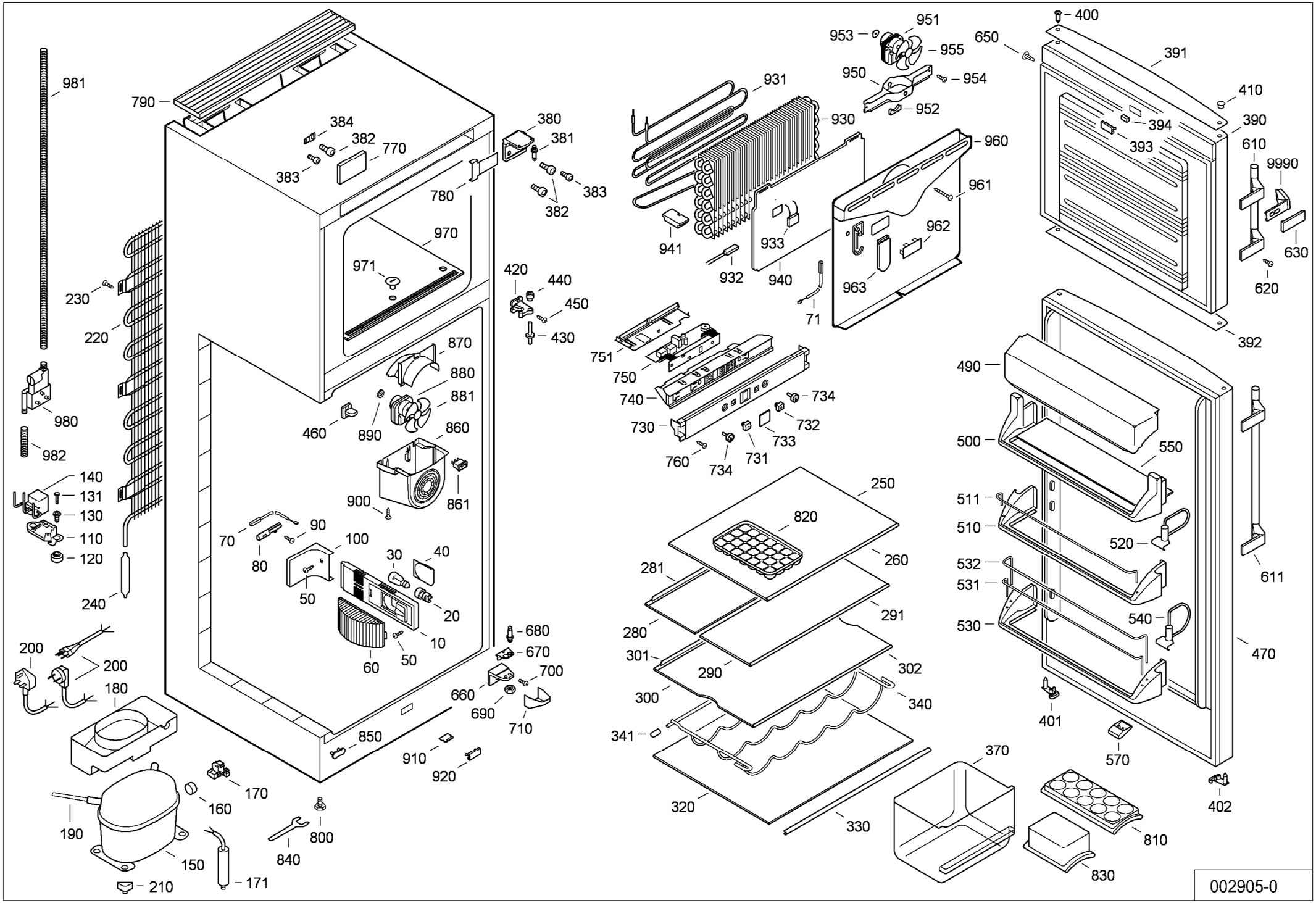
981
790
384
382
770
383
380
381
383
382
780
970
971
230
220
420
440
450
430
870
880
881
460
890
860
861
900
980
982
140
131
130
110
120
240
70
90
100
80
50
30
40
20
10
60
50
200
200
180
680
670
700
660
690
710
850
910
920
170
160
190
150
210
171
800
840
951
953
955
950
954
952
931
930
960
961
962
933
941
932
940
963
71
751
750
740
734
730
732
733
760
734
731
250
820
260
281
280
291
301
290
302
300
340
341
320
330
370
810
830
400
650
391
410
394
390
393
610
9990
630
620
392
490
500
550
511
510
520
532
531
530
540
611
470
401
570
402
002905-0