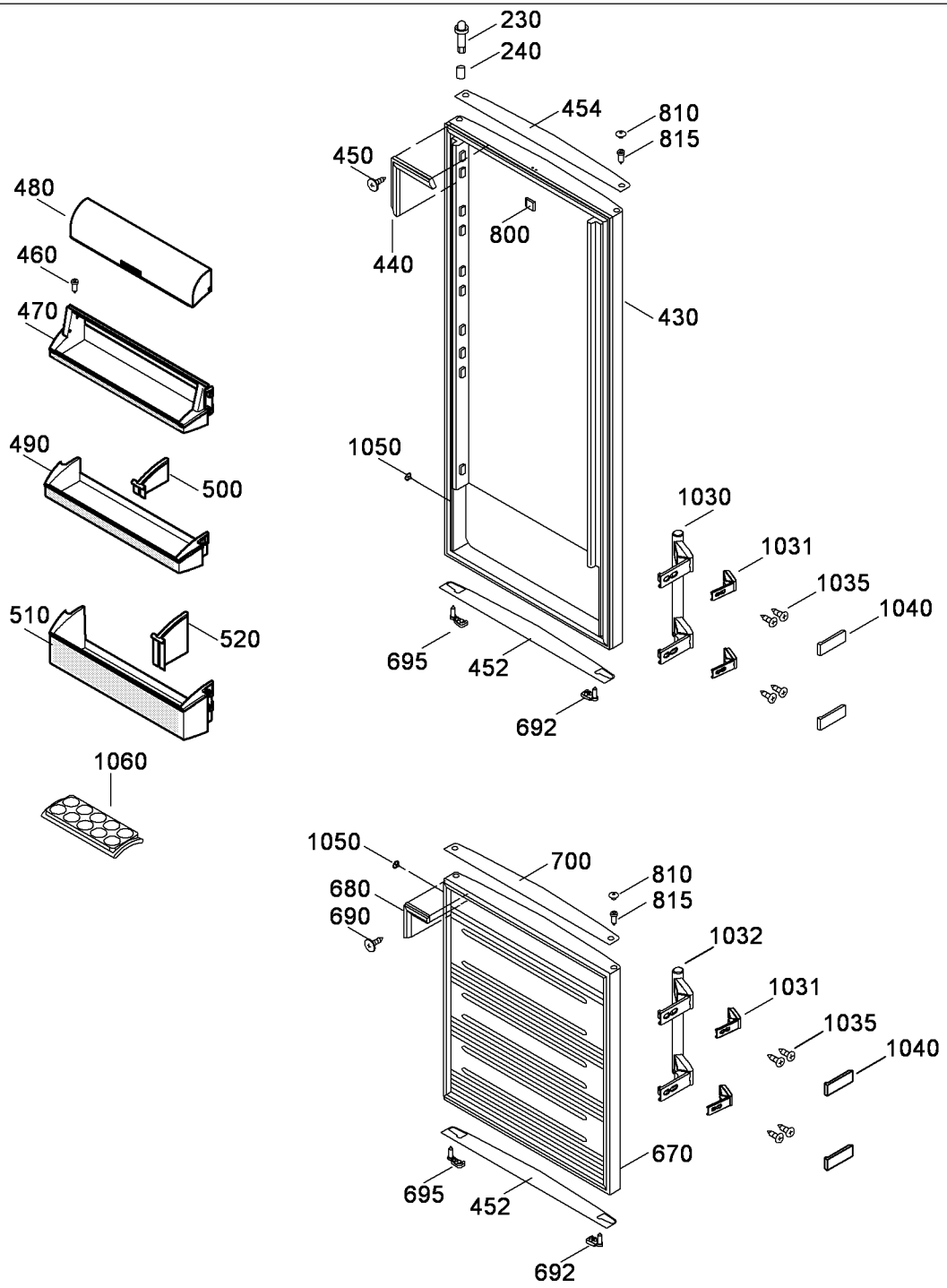
230
240
454
810
815
450
480
800
440
460
430
470
490
1050
500
1030
1031
1035
1040
510
520
695
452
692
1060
1050
700
810
680
815
690
1032
1031
1035
1040
670
695
452
692

002830-1