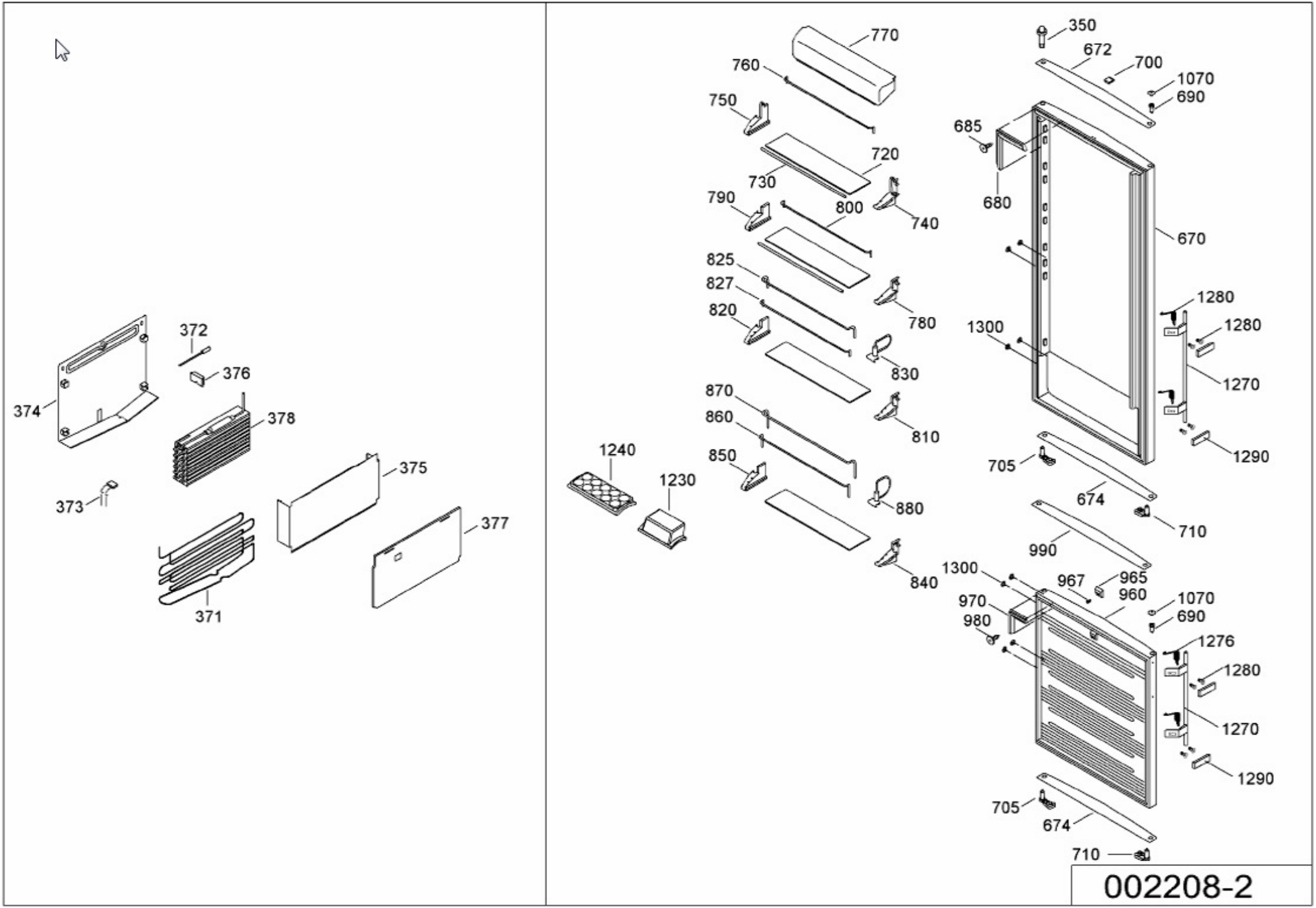
372
376
374
378
373
375
377
371
770
760
750
720
730
790
800
740
825
827
820
780
830
870
860
810
1240
850
1230
880
840
350
672
700
1070
690
685
680
670
1280
1280
1300
1270
1290
705
674
710
990
1300
967
965
960
970
1070
690
980
1276
1280
1270
1290
705
674
710
002208-2