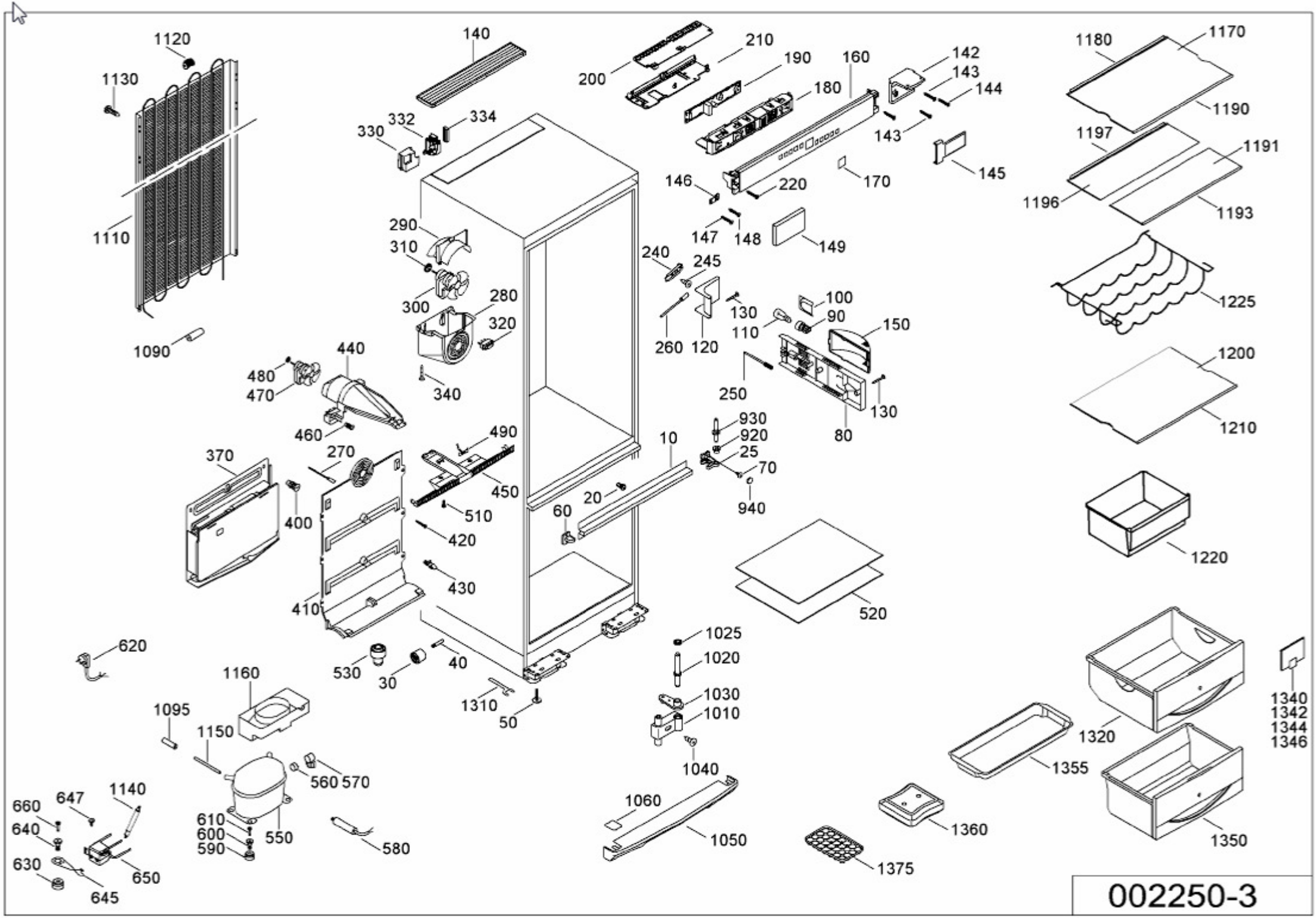
1120
1130
1110
1090
140
330
332
334
290
310
300
280
320
340
440
480
470
460
370
270
400
490
450
510
420
430
410
620
530
30
40
1160
1095
1150
1310
50
560
570
610
600
590
550
580
660
647
1140
640
630
650
645
200
210
190
160
180
142
143
144
143
145
146
220
170
147
148
149
240
245
260
120
130
100
90
110
150
250
130
80
930
920
25
70
940
10
20
60
520
1025
1020
1030
1010
1040
1060
1050
1375
1360
1355
1320
1350
1180
1170
1190
1197
1191
1196
1193
1225
1200
1210
1220
1340
1342
1344
1346

002250-3