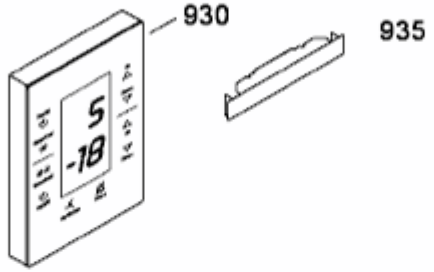
930
935

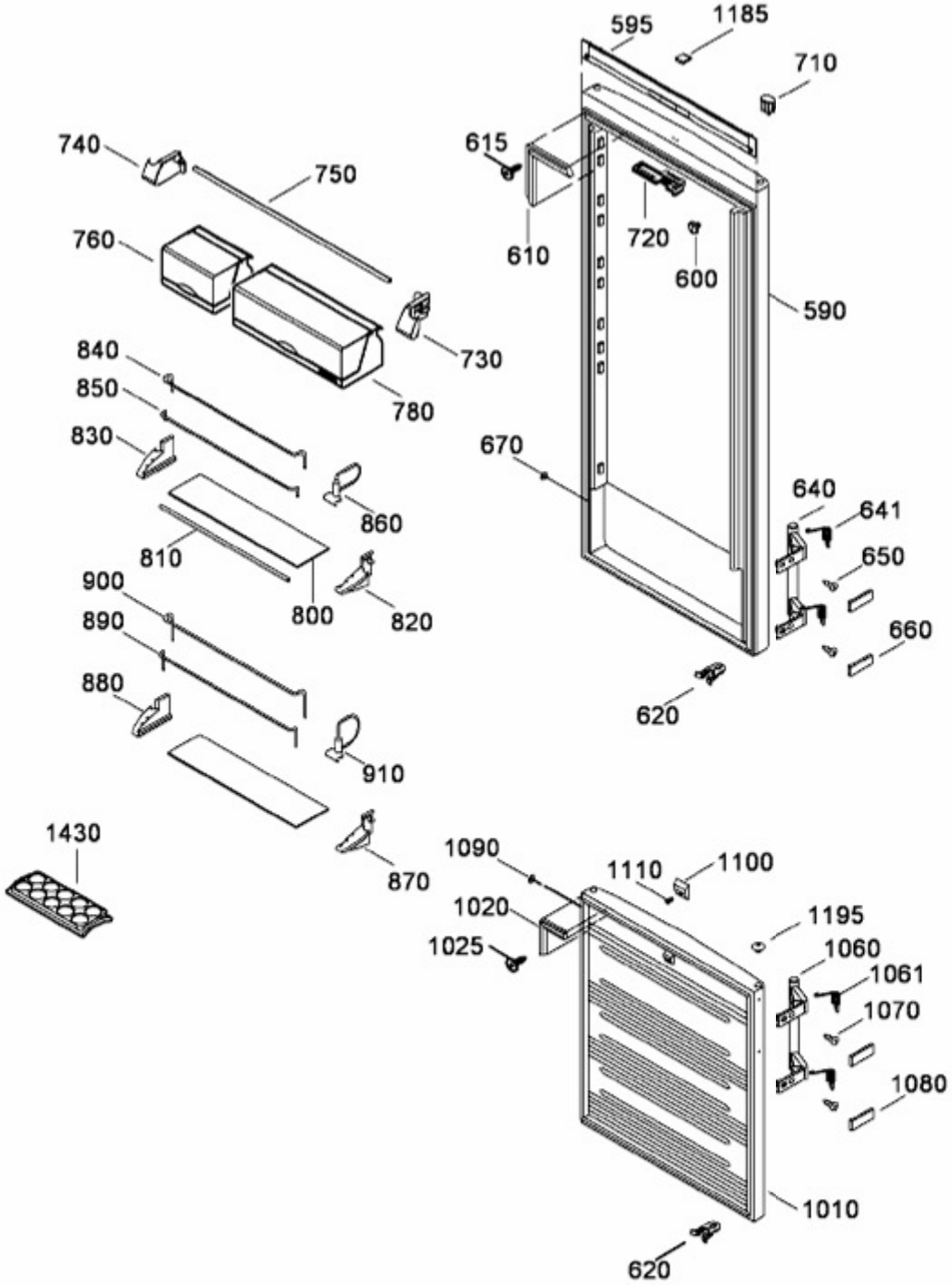
595
1185
710
740
750
615
760
720
610
600
590
730
840
850
780
830
670
640
641
860
650
810
900
800
820
660
890
880
620
910
1430
870
1090
1110
1100
1020
1195
1025
1060
1061
1070
1080
1010
620

003154-1